MONTERING & VEDLIKEHOLD

SOHO

Bohus

GRATULERER MED DIN NYE SENG FRA

SIGNATURE COLLECTION

Sleeping

VEDLIKEHOLDSGUIDE

Gratulerer med din nye seng fra Signature Collection Sleeping. Du har kjøpt et produkt med svært høy kvalitet. For at du skal få mest mulig glede av sengen og for at den skal holde seg fin i mange år, har vi utarbeidet denne anvisningen. Vi ber deg om å lese den og sette deg inn i de rådene vi gir.

TILPASNING
Vi vet av erfaring at det tar litt tid før kroppen venner seg til en ny madrass. Det er derfor normalt at man kan kjenne litt stivhet/tretthet i ryggen de første ukene. Dette skyldes at muskler og ledd må tilpasse seg den nye sengen og dette vil gå over.

BRUK
Madrassen er laget av svært elastiske materialer som vil «forme seg» etter kroppen. Du vil derfor etter noe tid oppleve at madrassen får setninger (avstøp), særlig på midten under hoftepartiet, hvor det er størst belastning. Dette er vanlig og vil rette seg ved at du vender på madrassen.

For å utjevne setningene, anbefaler vi å vende madrassen regelmessig (gjerne opp til 4 ganger per år) Du kan vende madrassen både sideveis og i lengderetning.

Vend også overmadrassen regelmessig for å utjevne setninger.

LUFTING
Overmadrass i lateks (naturgummi) tåler ikke direkte sollys. Lufting utendørs må foregå i skyggen og trekket må beholdes på. Støvsug madrassen regelmessig.

TIPS: Er det flekker på overmadrasstrekket, påfør litt flekkfjerningsmiddel (kan kjøpes i ditt Bohus varehus) direkte på flekken, før du putter det i vaskemaskinen.

GARANTI / REKLAMASJONSRETT
Vi tilbyr 25 års garanti på ramme- og fjærbrudd forutsatt normal bruk. For øvrige komponenter i madrassen gis 5 års reklamasjonsrett, i henhold til Forbrukerkjøpsloven. Garantien gjelder fra kjøpsdato og ved visning av kvittering.

TRYGGE MATERIALVALG
Våre tekstiler er sertifisert i henhold til Oeko-tex Standard 100. Alle stopningsmaterialer i skum er Certipur-sertifisert. Dette er garantier for at materialene ikke inneholder allergifremkallende eller skadelige kjemikalier.

EMBALLASJE OG MILJØ

Før du starter

Flere av sengene i SCS kolleksjonene leveres rullepakket noe som setter ekstra store krav til kvalitet og holdbarhet på råvarer som benyttes i produksjonen.
Det er flere fordeler med en rullepakket madrass. For det første reduseres fraktkostnadene, siden mindre plass kreves for å transportere madrassen. Det er også mer miljøvennlig, da mindre plass betyr færre transporter, og dermed mindre karbonavtrykk.
Når man åpner opp en rullepakket madrass og overmadrass vil det kunne ta opp-til 72 timer før madrassen har riktig høyde, lengde og bredde. Man vil også kunne oppleve at madrassen er litt mykere den første natten, dette er helt normal da de ulike stopningsmaterialene trenger litt tid for å få tilbake oksygen i celle strukturen.

Emballasje som benyttes er laget av resirkulerbare materialer og kan gjenvinnes og resirkuleres etter bruk.

Vi anbefaler å bruke en spiss saks og ikke kniv når man skal åpne emballasje på rullepakket madrasser.

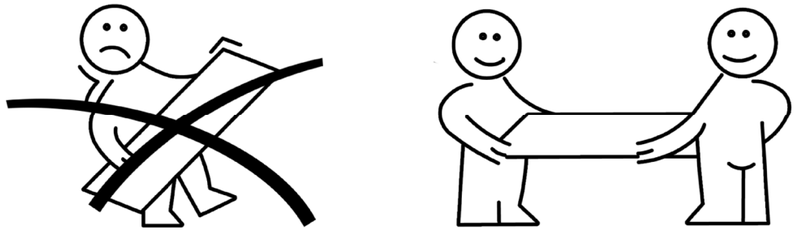

IMPORTANT - TWO PERSONS MINIMUM!!

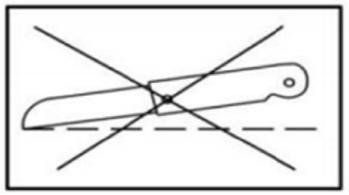

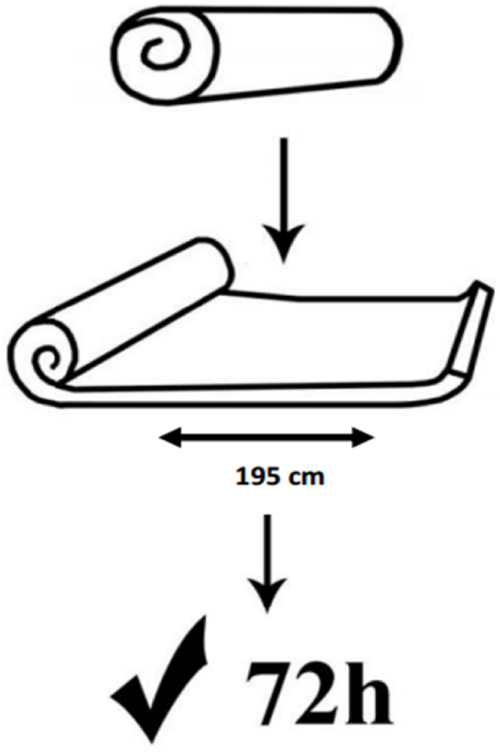

KONTINENTALSENG

Soho

For å montere sengen trygt skal minst to voksne sette den sammen. Følg instruksjonene nøye. Ikke bruk kniv eller andre skarpe gjenstander når du åpner den ytre emballasjen, da det kan skade innholdet. Vær oppmerksom på at det kan ta opptil 72 timer før madrassen blir helt flat etter at den er rullet ut.

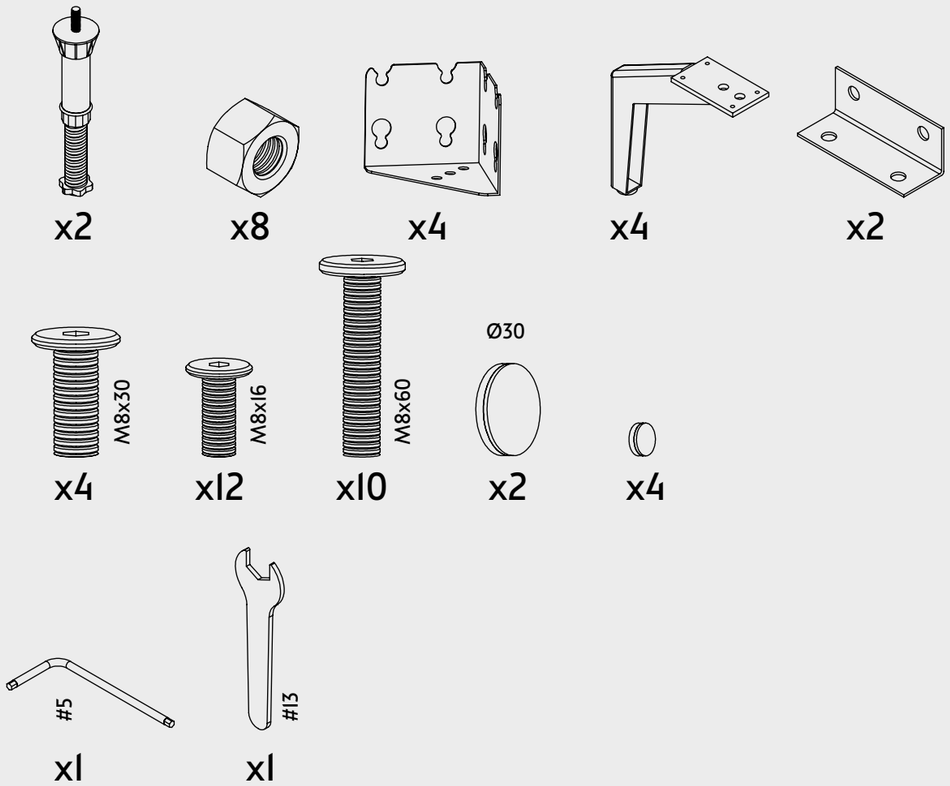

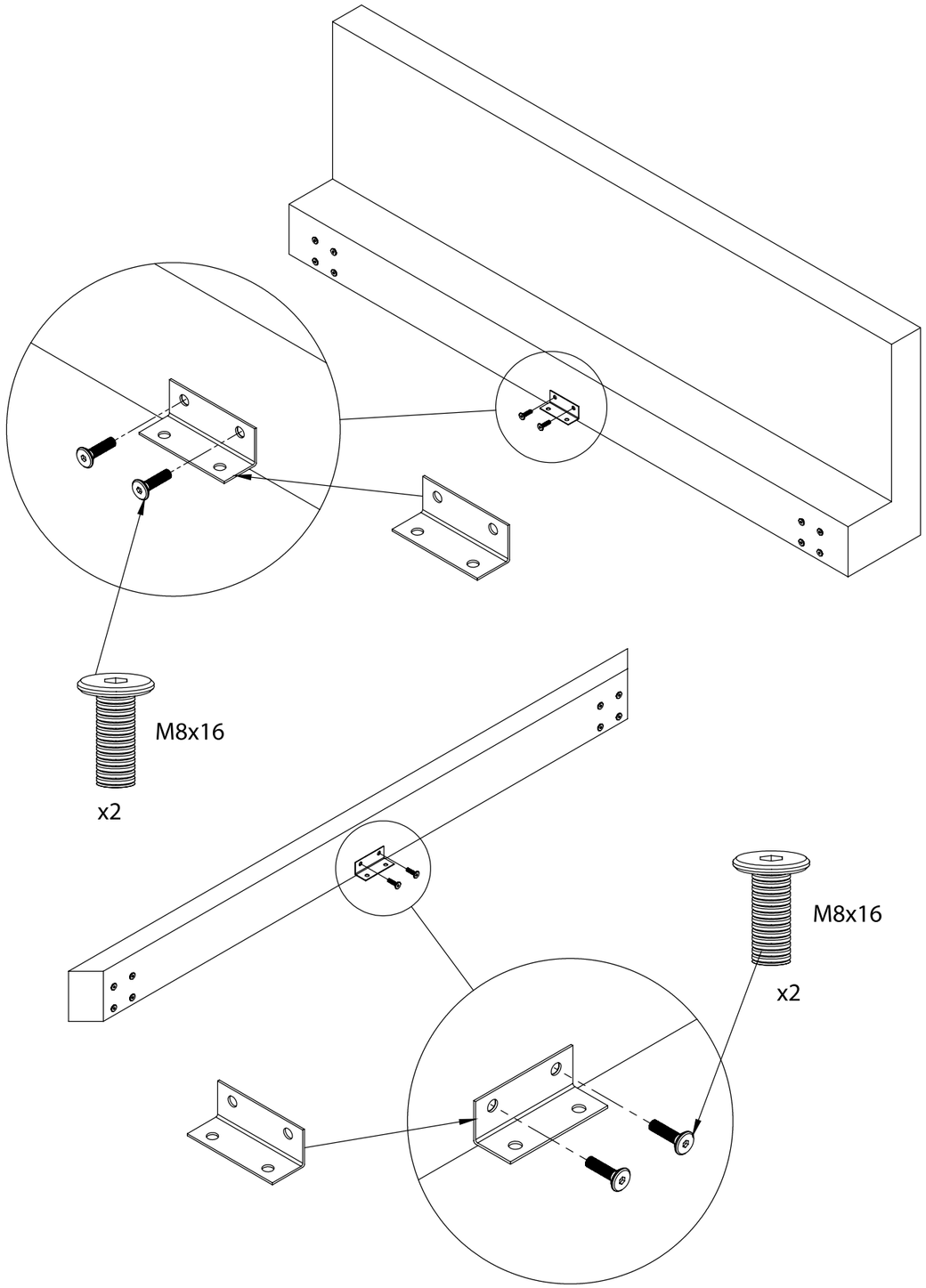

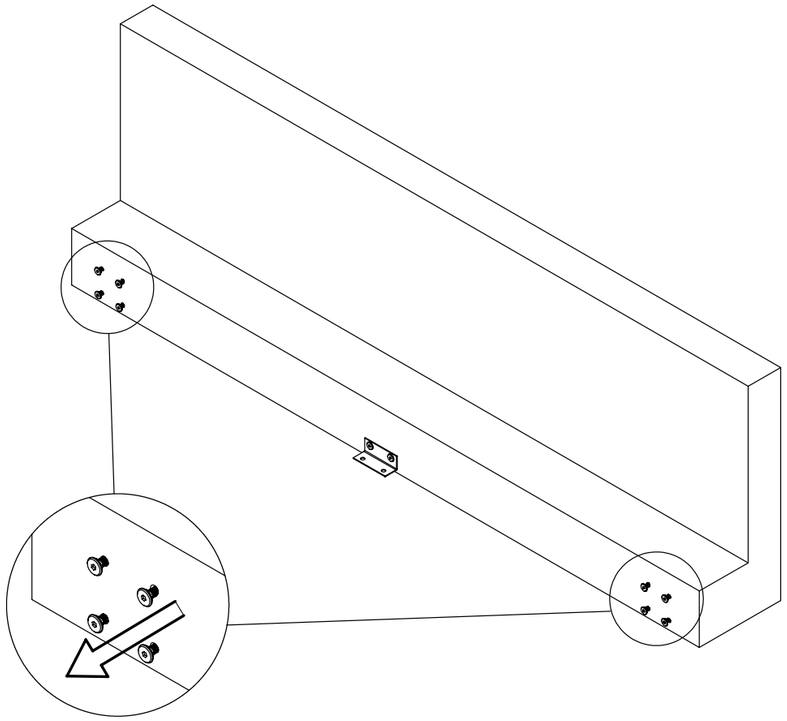

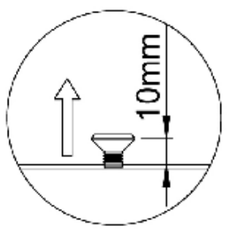
10mm

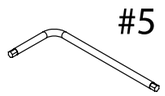
#5

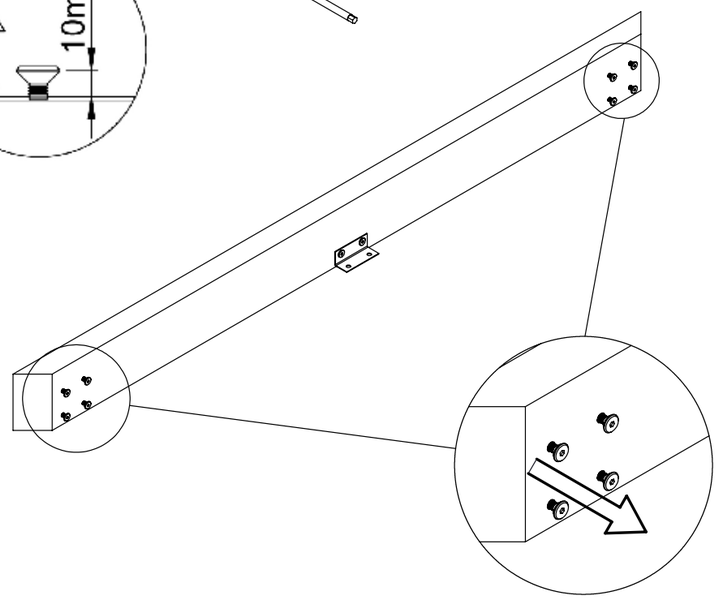

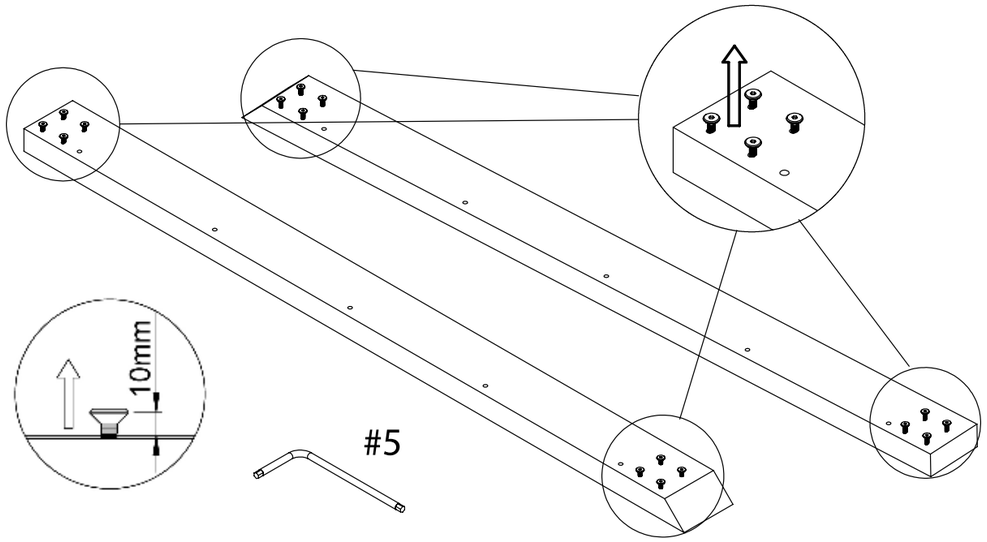

10mm

#5

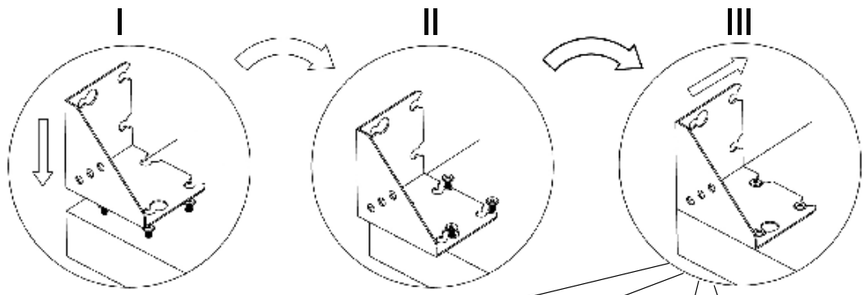
I
II
III

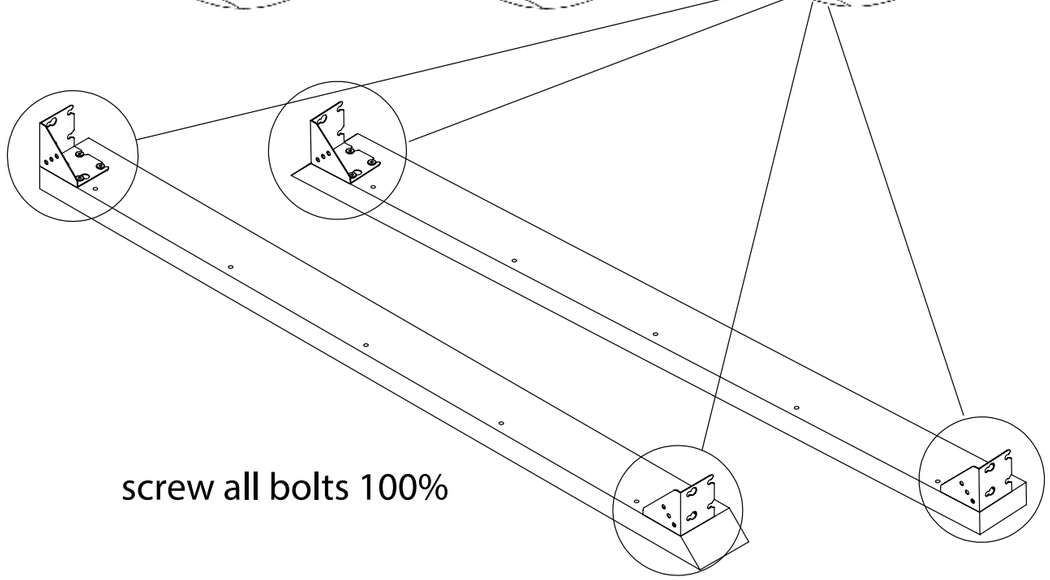
screw all bolts 100%

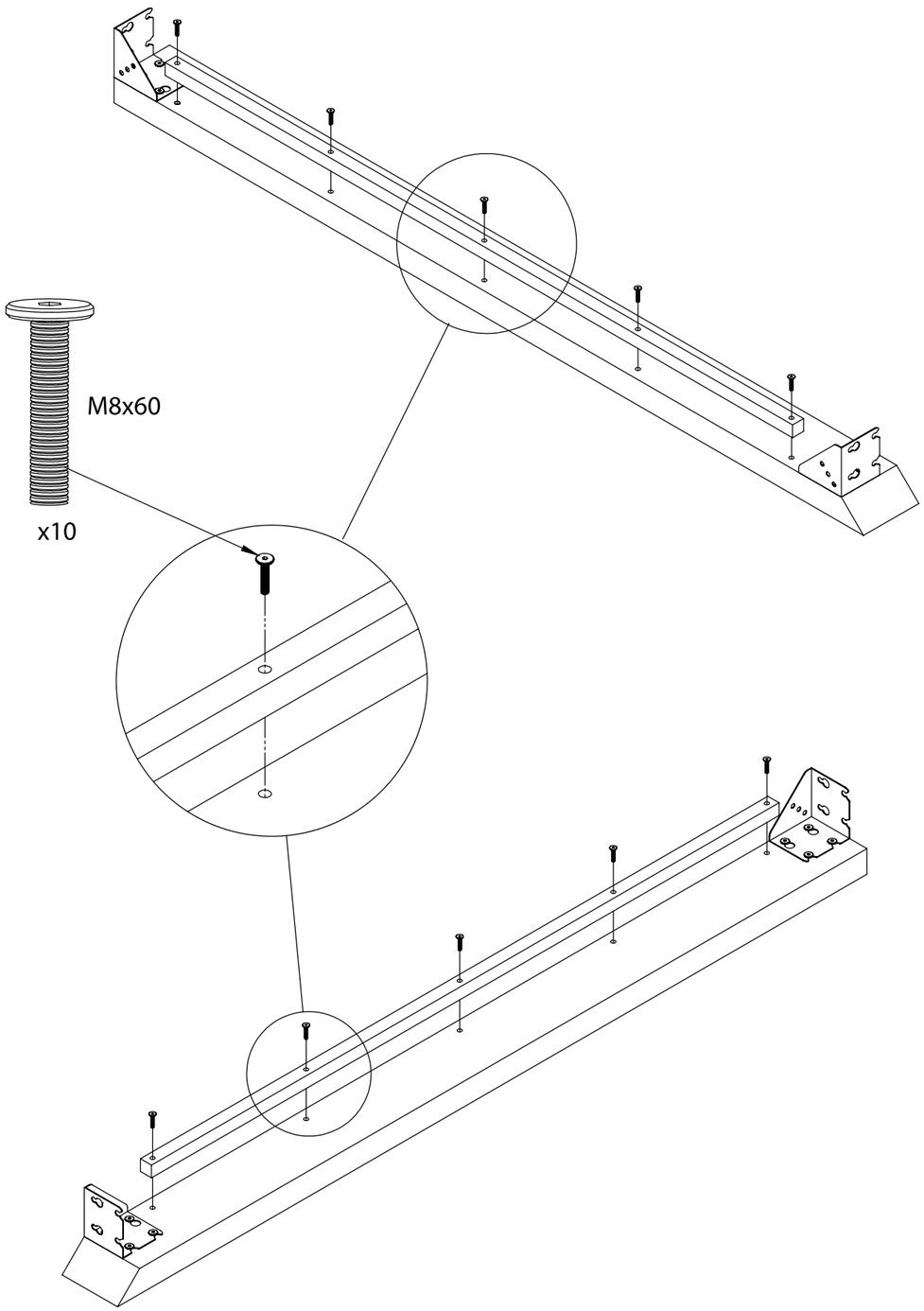
M8x60
x10

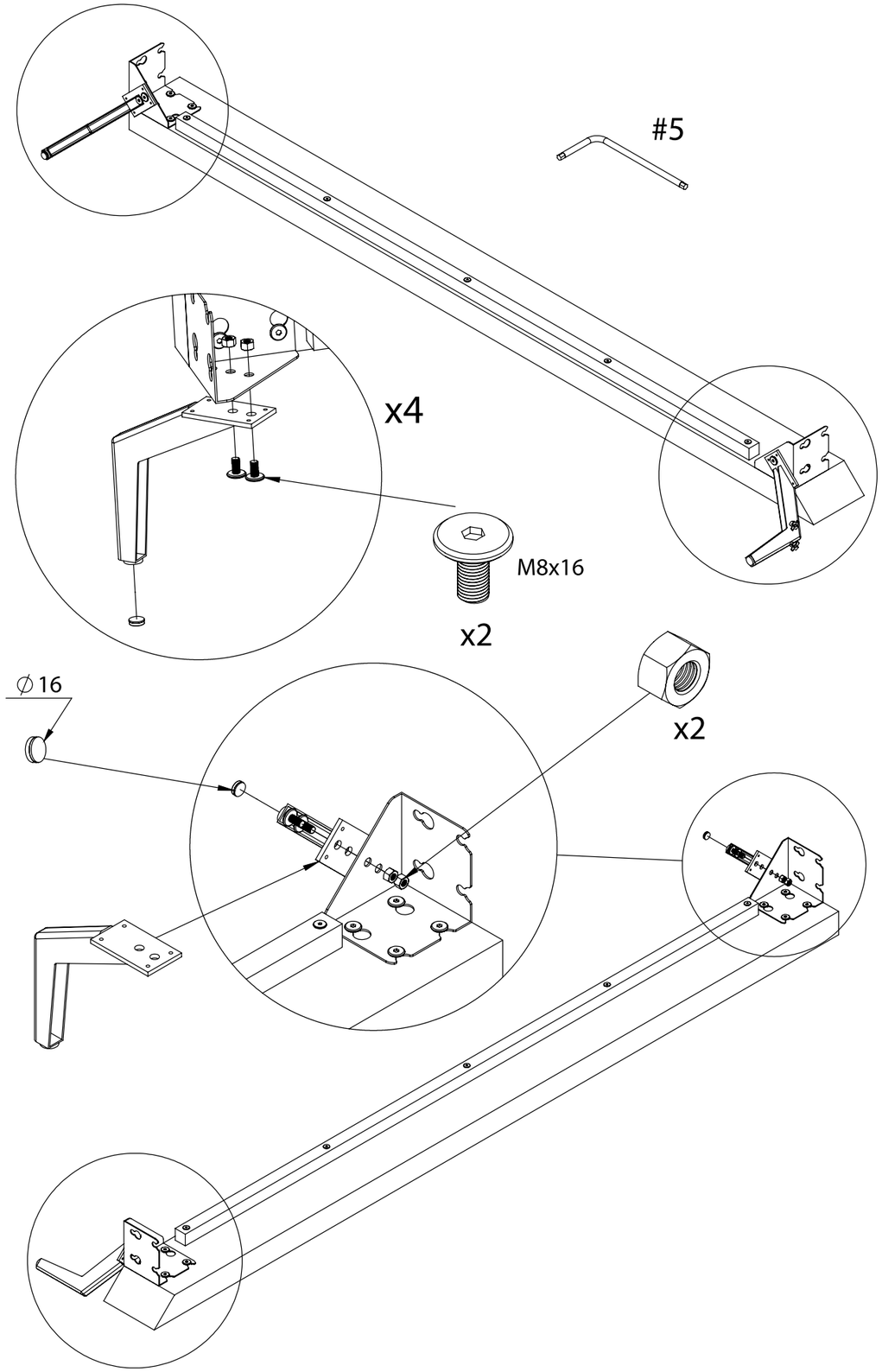
#5
x4
M8x16
x2
∅16
x2

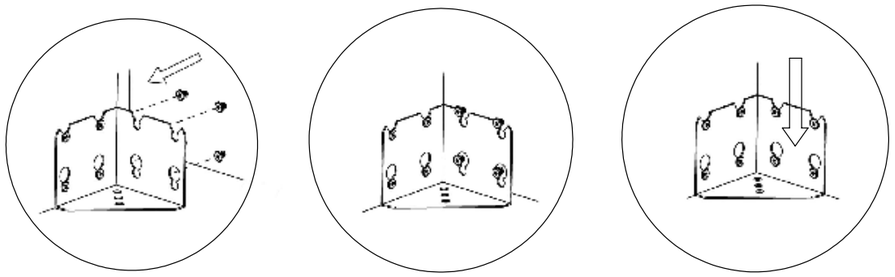

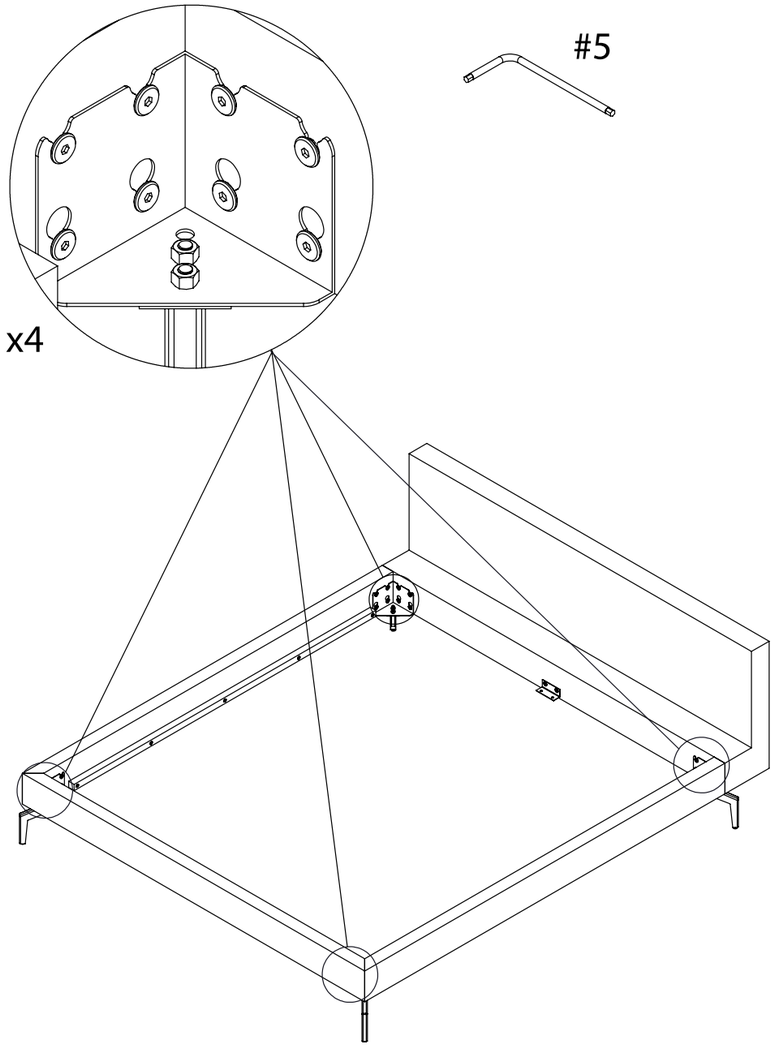
x4

#5

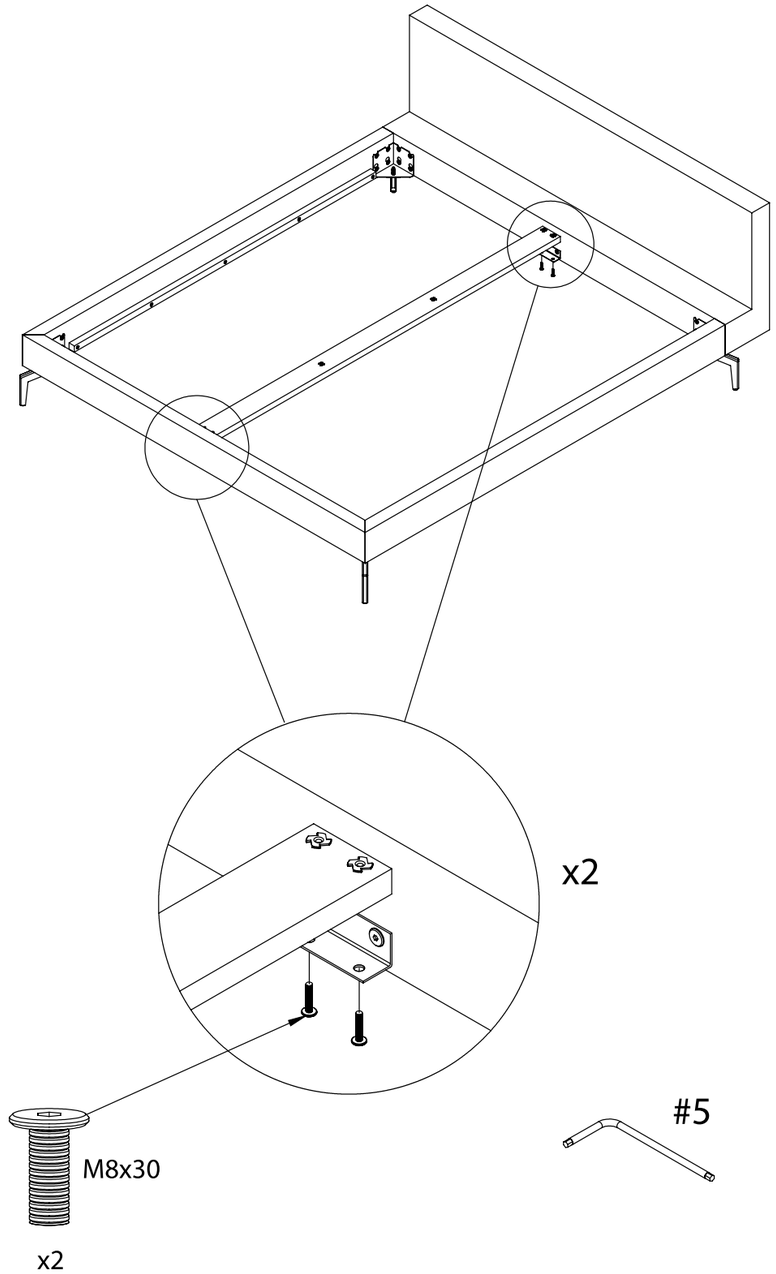
x2
M8x30
x2
#5

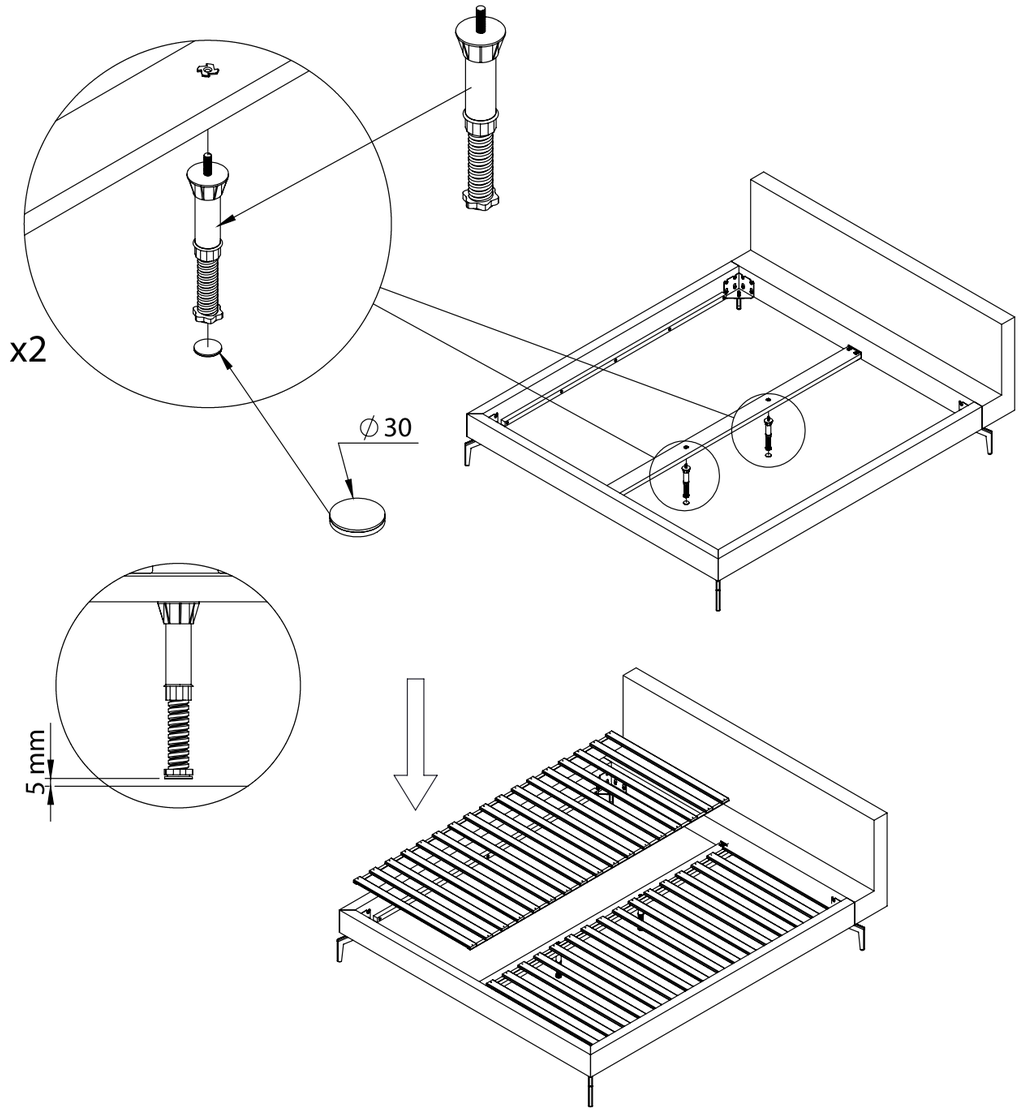
x2
∅30
5 mm

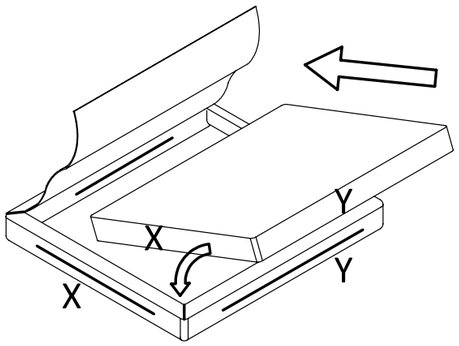
X
X
Y
Y

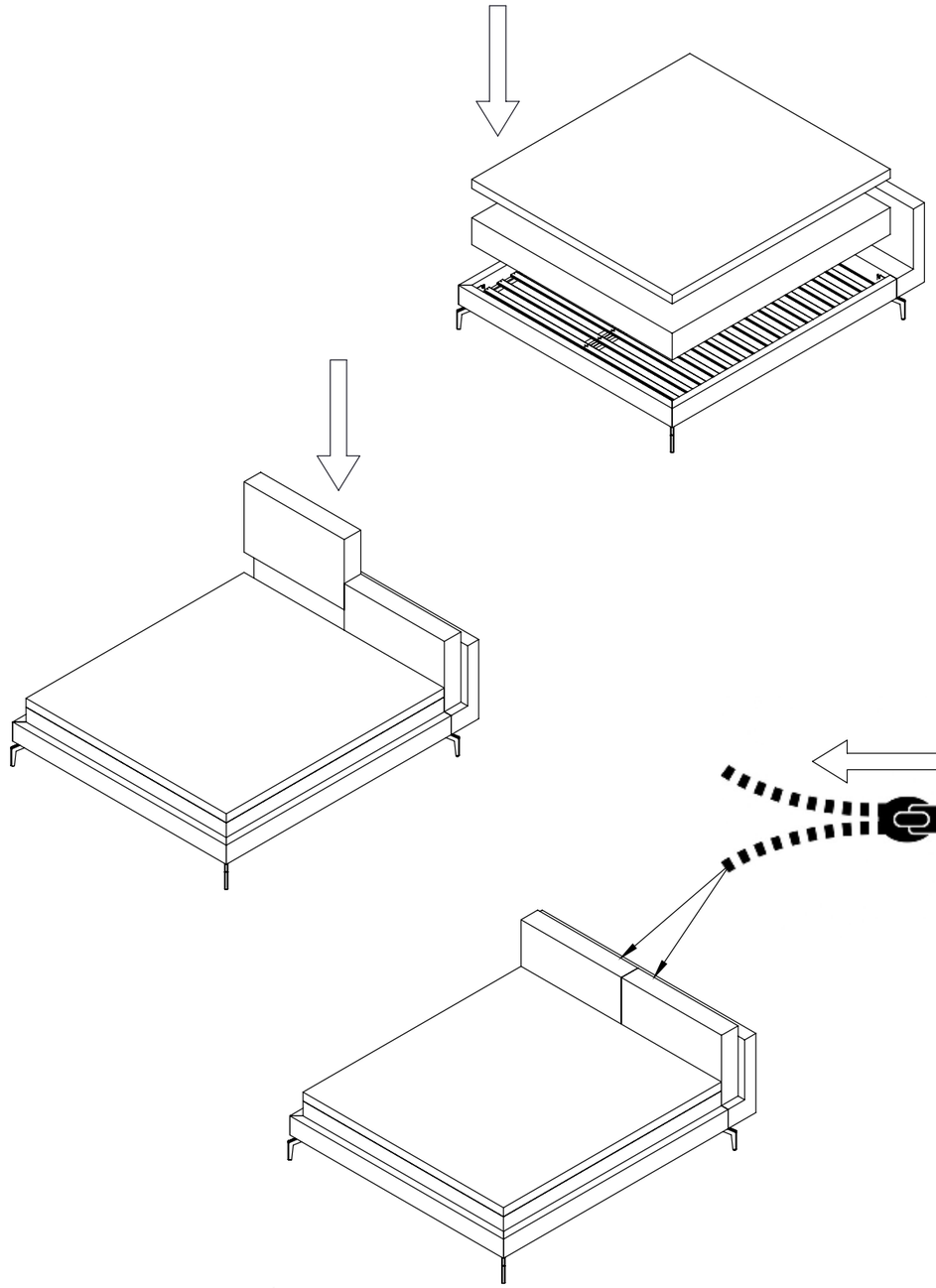

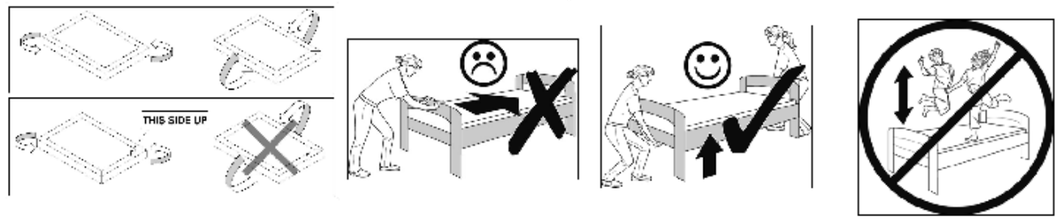
THIS SIDE UP

GARANTI

GARANTIENES OMFANG

- Trerammer med material- eller produksjonsfeil er dekket av en 25 års garanti.
- Ødelagte sengefjærer som følge av material- eller produksjonsfeil er dekket av en 25 års garanti.
- Motorer på justerbare senger har 5 års garanti.

NÅR GARANTIEN IKKE GJELDER

- Dersom våre instruksjoner for bruk og vedlikehold ikke er fulgt.
- Hvis produktet er brukt feil. Dette inkluderer feil eller dårlig vedlikehold av produktet, så vel som unormalt skittent og uhygienisk hold.
- Hvis produktet er endret eller reparert uten tillatelse fra Signature Collection Sleeping.
- Denne garantien gir ikke innehaveren av garantien ytterligere rettigheter i forhold til kjøpet utover vilkårene og betingelsene i garantien. Denne garantien begrenser imidlertid ikke kjøpers rettigheter i henhold til gjeldende lokale forbrukerlover.

VILKÅR FOR GARANTI

- Ved feil eller mangler på vare som er dekket av garantien, kontakt utsalgsstedet.
- Du må kunne vise kjøpsbevis for at garantien skal gjelde. Denne garantien, sammen med en gyldig kjøpskvittering, utgjør kjøpsbevis.
- Garantien gjelder kun for reparasjon eller utskifting av produktet.
- Hvis produktet eller deler av produktet er reparert i garantiperioden, vil garantiperioden ikke bli forlenget.
- Utvalget er kontinuerlig i utvikling og produkt-spesifikasjonen kan endres over tid, slik at eksakt samme seng som annonsert ikke er tilgjengelig. I dette tilfellet erstattes det annonserte produktet med et tilsvarende produkt. Det samme gjelder reserve-deler når de repareres.
- Ikke returner din seng uten å ha vært i kontakt med utsalgsstedet på forhånd.
- Ved retur betaler kjøperen transporten til utsalgsstedet. Kjøpesenteret kan kreve kompensasjon for kostnader som oppstår ved ugyldig klage.

SIGNATURE COLLECTION

Sleeping

Bohus

bohus.no

[A45] www.A45.no